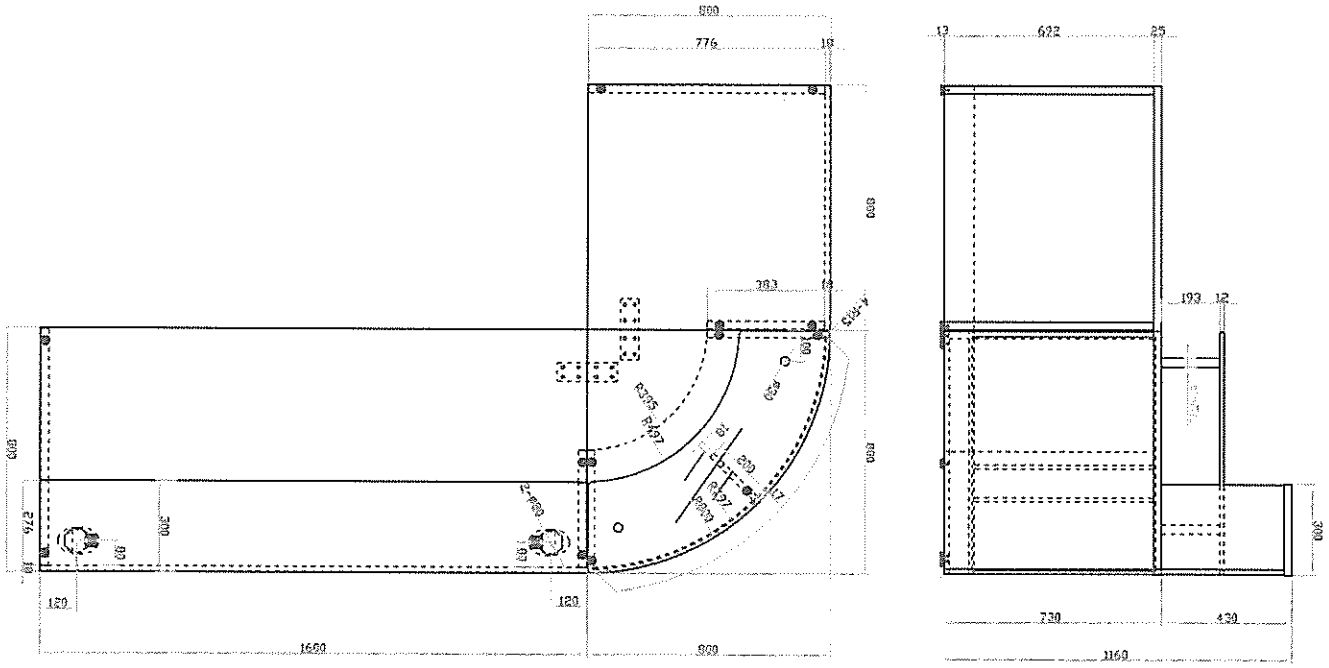
800
776
10
690
383
193
12
300
730
430
1160
1660
800
120
120
276
300

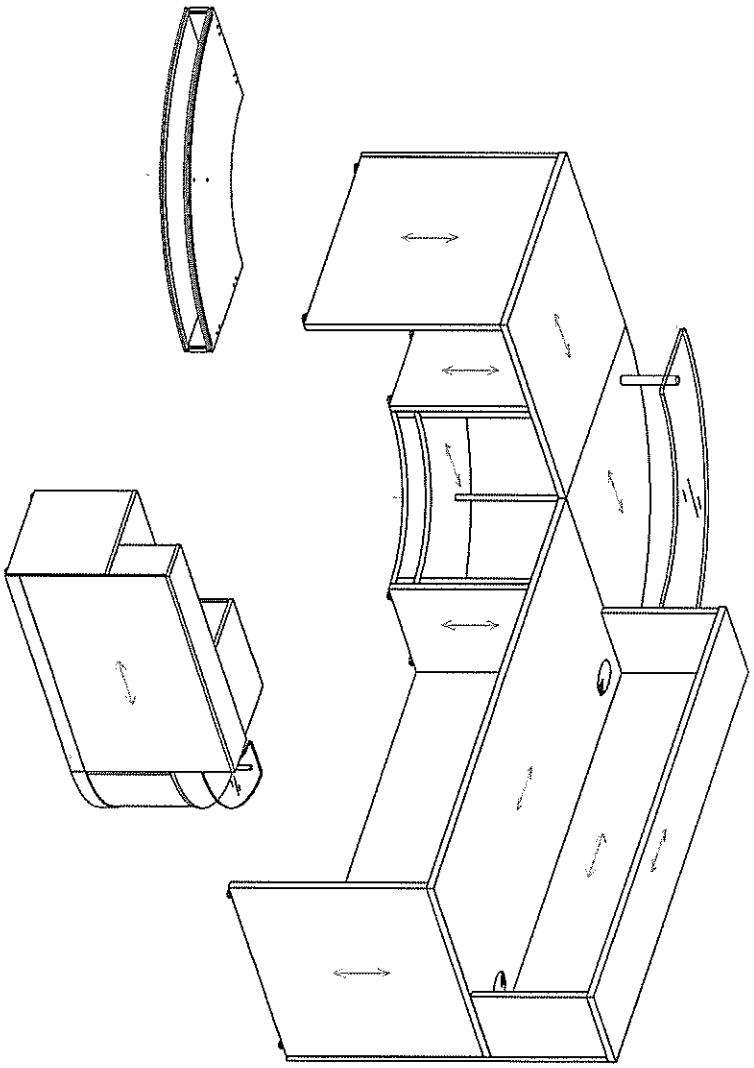

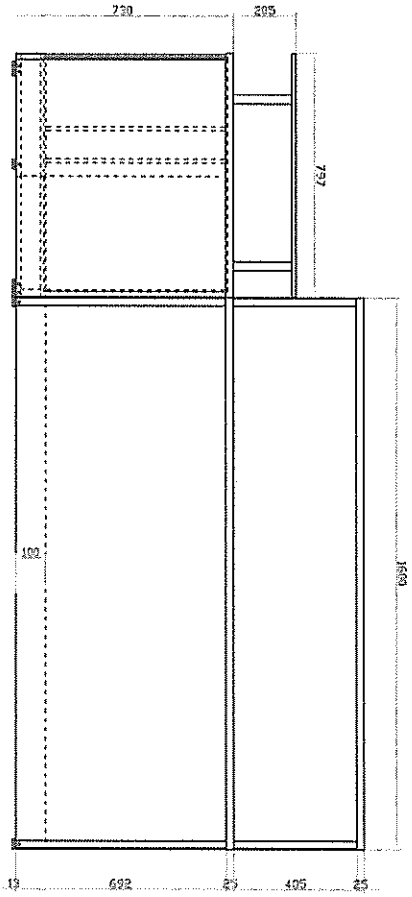
730
205
737
100
1600
19
692
25
405
25